Sep. 2026

TIC E-MAGAZINE

Your Best Technology Solution

NEW PRODUCT



เครื่องตั้งเวลาแบบดิจิตอล

มี Bluetooth ในตัว

TR 644 top3 BLE RC

+ theben®

Tip แนะนำ



IoT ในยุคดิจิตอล อุตสาหกรรมใดบ้างที่ควรมี

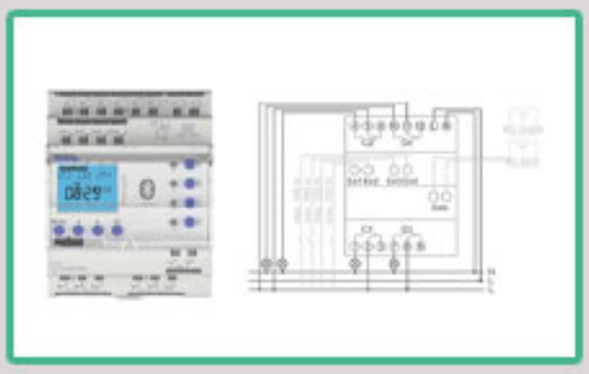

Timer Counter นาฬิกาตั้งเวลาแบบรายปี TR644 top3 BLE กับ TR644 Top2 แตกต่างกันอย่างไร



5 วิธีเพิ่มประสิทธิภาพ Boiler ด้วยเทคโนโลยีดิจิทัล

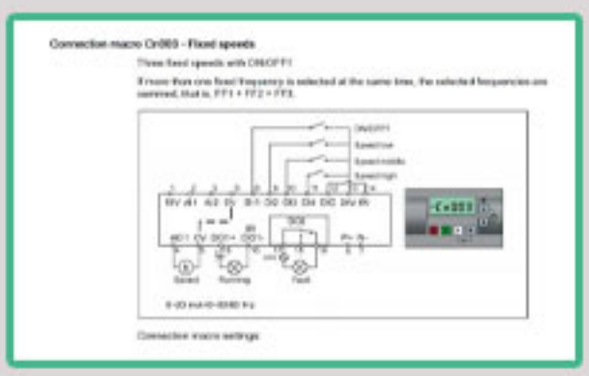

เปลี่ยนความเร็วรอบมอเตอร์ ด้วยปุ่มกด 3 ระดับบน V20

News&Activities



ตะลุยเมืองเพชร! สืบสานวิถี
"ต้นตาล บอกเล่าชุมชน"
พร้อมเยือนโครงการช่างหัวมัน จังหวัดเพชรบุรี



การใช้งานปุ่มหน้าเครื่อง
เพื่อส่งให้เอาต์พุตทำงาน